标记 Mark	处数 QTY.	更改文件号/内容	签字/Sign.	日期/Date
R1	1	风罩翻边高度更改/Change of windshield flanging height	廖寅晖	20200622

X001-EU10
12950010

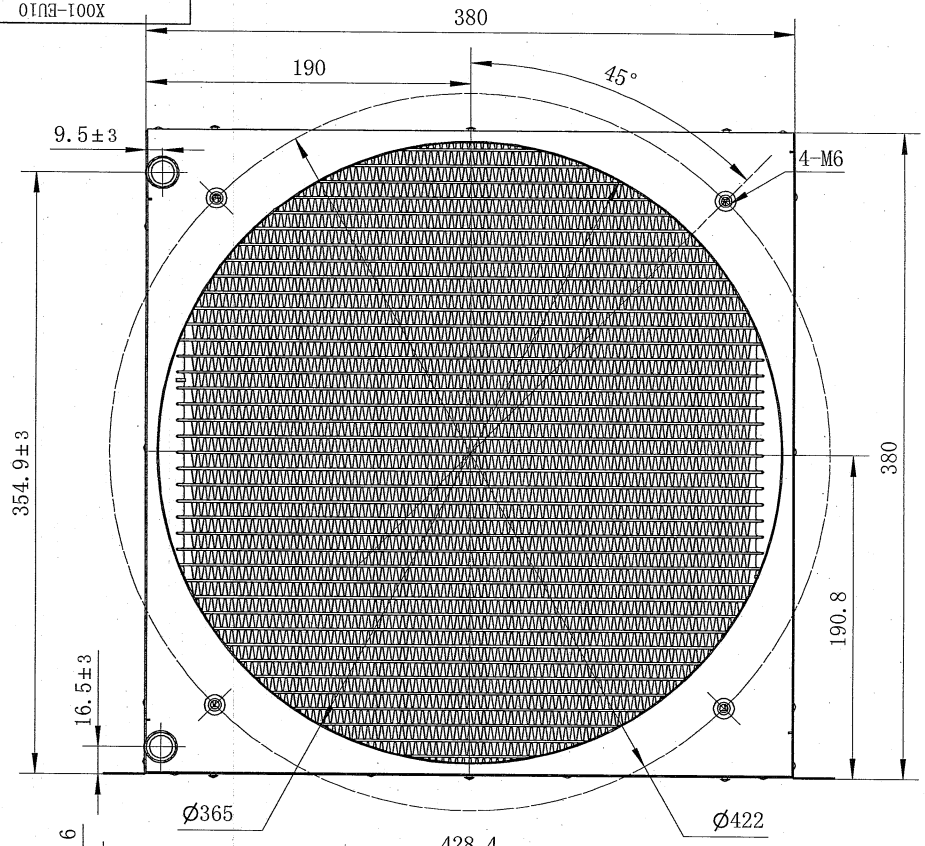

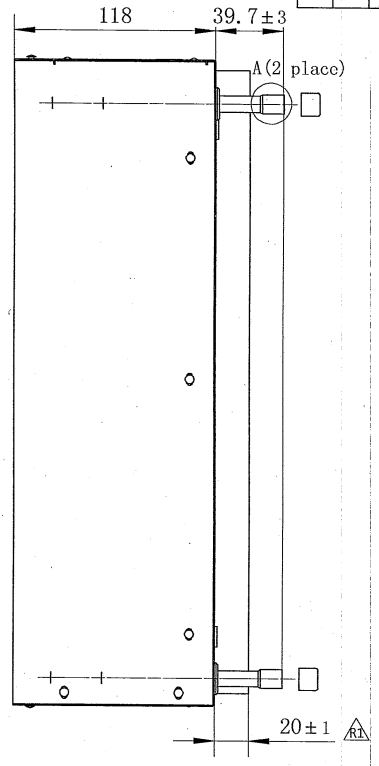

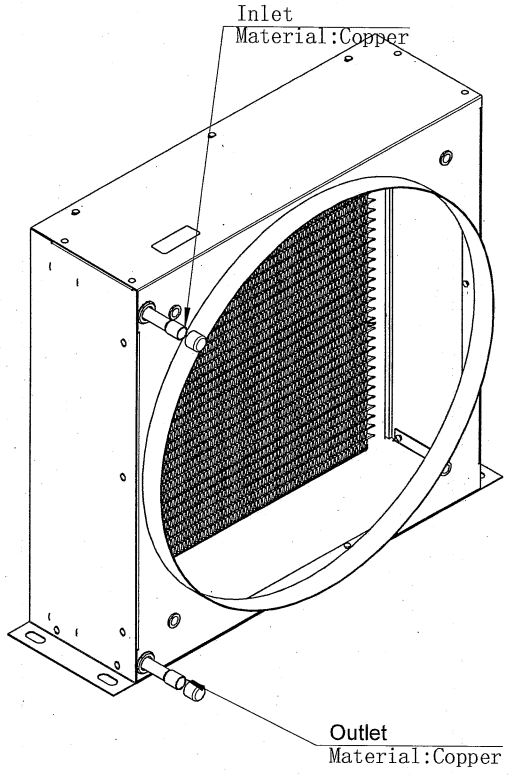

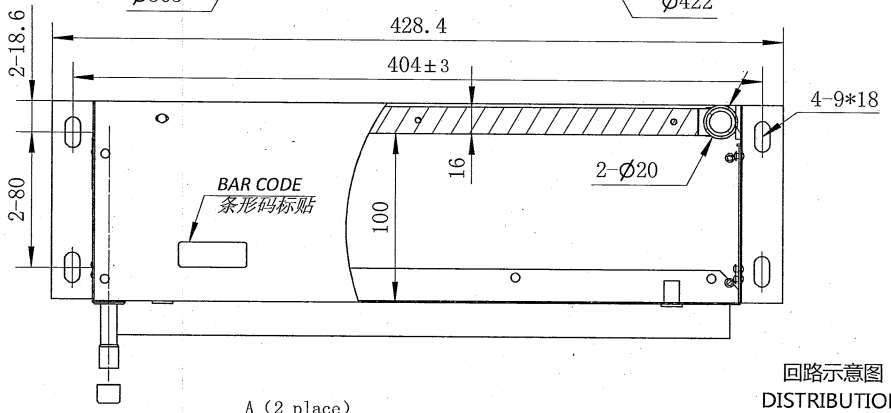

TECHNICAL REQUIREMENT:
1.翅片FPI=12.7.
FPI=12.7;
2.扁管规格:16*1.3*16,材料:AA3102;
TUBE:16*1.3*16, Material：AA3102;
3. 翅片规格：0.08*16，高度：8.1；
FIN:0.08*16, FIN HEIGHT:8.1;
4.进出口管为铜管；
INLET AND OUTLET PIPES ARE COPPER TUBES;

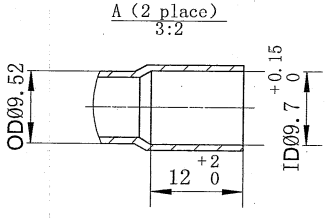

回路示意图
DISTRIBUTION

IN	15
	12
	8
OUT	4

图纸客户确认栏
Customer Approve

签字
Sign

未注线性尺寸公差/Unmarked Linear Tolerance						
≤6	>6~30	>30~120	>120~400	>400~1000	>1000~2000	>2000
±0.5	±1	±1.5	±2	±3	±4	±5
未注角度公差/Unmarked Angle Tolerance						
直角/Right angle	±2°	其它角/Other Angle	±3°			
设计/DRN	廖寅晖	标准化/Standardize				
校对/CHK	项祿康					
审核/ENG	胡琛	批准/APR				
工艺/MFG		日期/Date	2020.6.25			

微通道冷凝器/Condenser

Sanhua (HangZhou) Micro Channel Heat Exchanger Co.,LTD

1st Angle 一角法	
比例/Scale	1:3
版本/Rev.	00
页别/Page	第 1 页 共 1 页 Total
X001-EU10	
12950010	